DWG=SA495762-FRN315VG1S-4

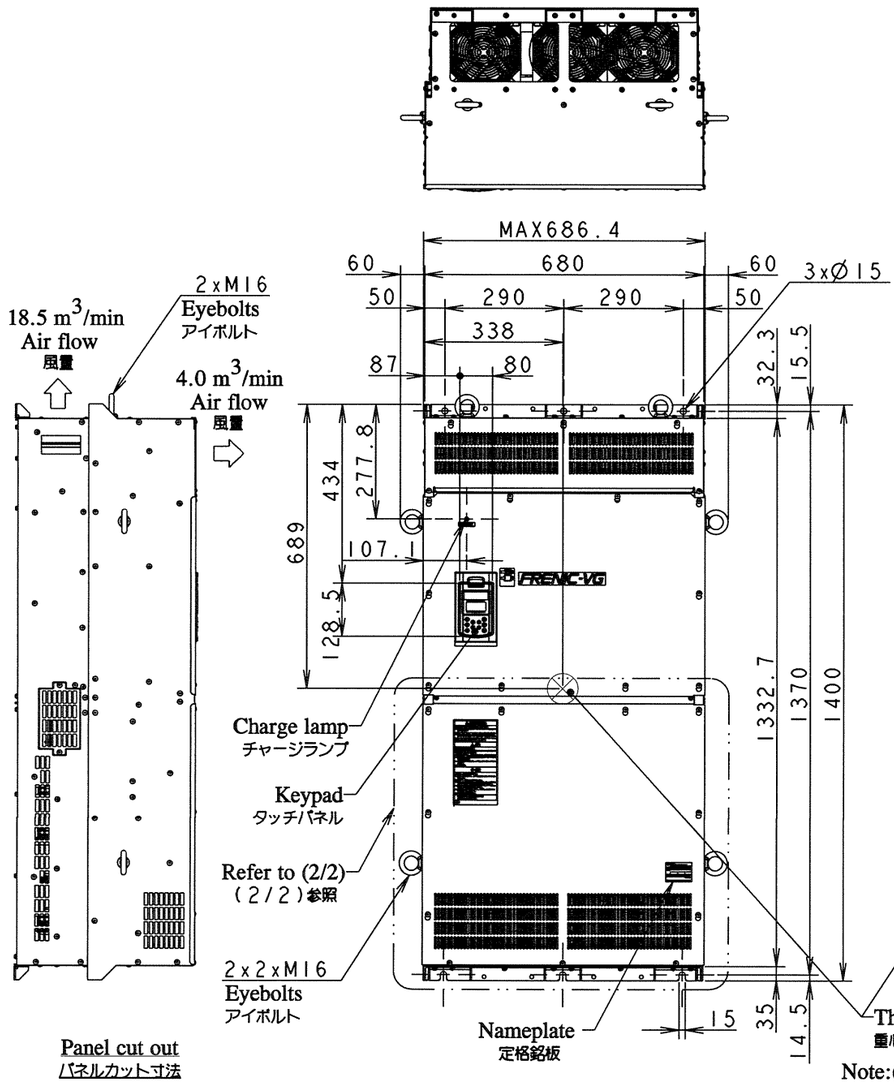

Mounting direction and clearance
据付方向と周囲部品配置禁止領域
(SCL 1:30)

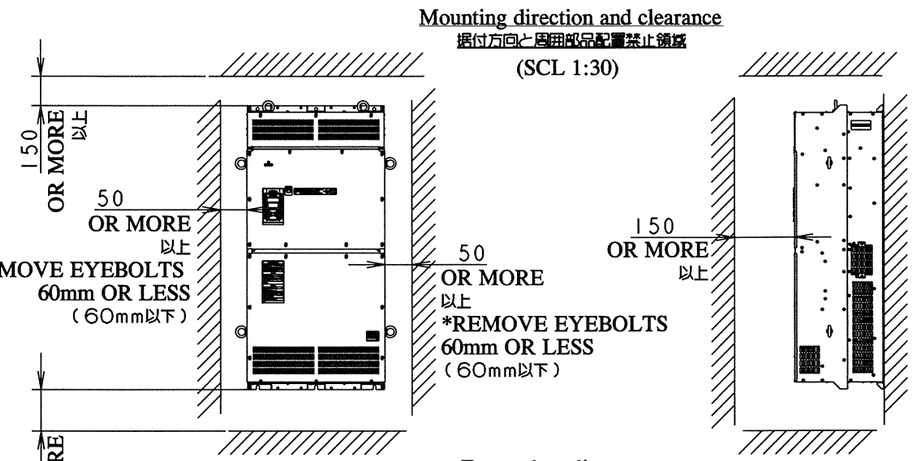

External cooling use
外部冷却使用方法
(SCL 1:30)

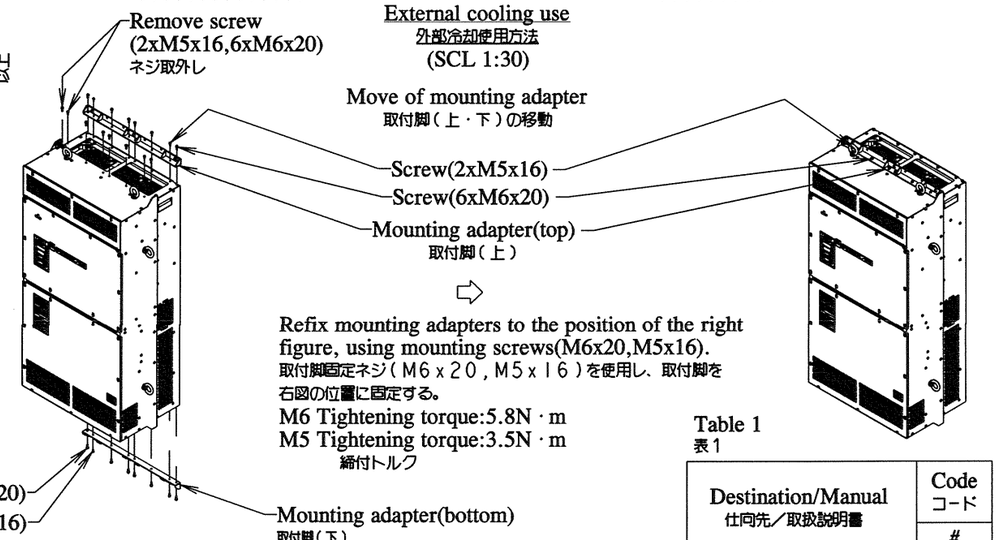

Table 1
表1

Destination/Manual 仕向先／取扱説明書	Code コード
	#
Japan/Japanese 日本／日本語	J

Note:(#) in Type line replaces any of destination codes listed in Table 1.
注)形式の#には表1の仕向先コードが入ります。

Panel cut out
パネルカット寸法

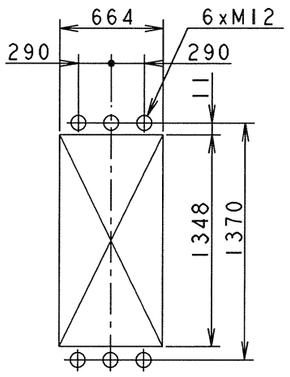

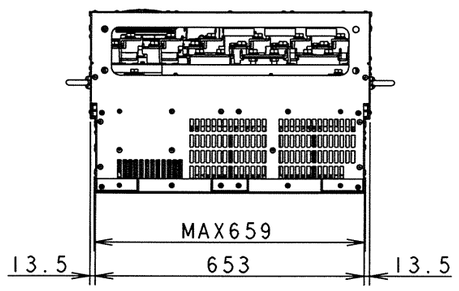

(SCL 1:15)

DIMENSIONS IN mm

Specifications 仕様

			High Duty	Medium Duty	Low Duty
Type		形式	FRN315VG1S-4#		
Applicable motor rating		標準適用電動機	315kW	355kW	400kW
Source (Input) Ratings 電源定格	Phases	相数	3PH		
	Voltage / Frequency	定格電圧 / 周波数	380-440V/50Hz 380-480V/60Hz		
	Current	定格電流	559A	628A	705A
Enclosure color		外被塗装色	Munsel 6PB3/3 Semigloss		
Degree of protection		保護構造	IP00 (IEC 60529)		
Approx.mass		概略質量	245kg		

Output Ratings 出力定格			High Duty	Medium Duty	Low Duty
	Phases	相数	3PH		
	Voltage	定格電圧	380-480V		
	Speed control Range	速度制御範囲	1:1500 (Vector control)	ベクトル制御の場合	
	Capacity	定格容量	445kVA	495kVA	563kVA
	Current	定格電流	585A	650A	740A
	Overload Capacity	過負荷定格	150% 1min 200% 3sec	150% 1min	120% 1min

REVISIONS		DATE	NAME	APPROVED
ⓐ Changed specifications table (weight→approx.mass)	DRAWN	2010-11-29	NK/M.TAKANO	T.MOMOZU
2011-06-15 NK/M.TAKANO /T.Kiuchi / T.Momozu	CHECKED	2010-11-29	T.KIUCHI	

Fuji Electric Co., Ltd.

REF.

TITLE: External Dimensions
外形図
FRN315VG1S-4#

DWG. CODE

DWG.NO. SA495762(1/2) a

DWG=SA495762-FRN315VGIS-4

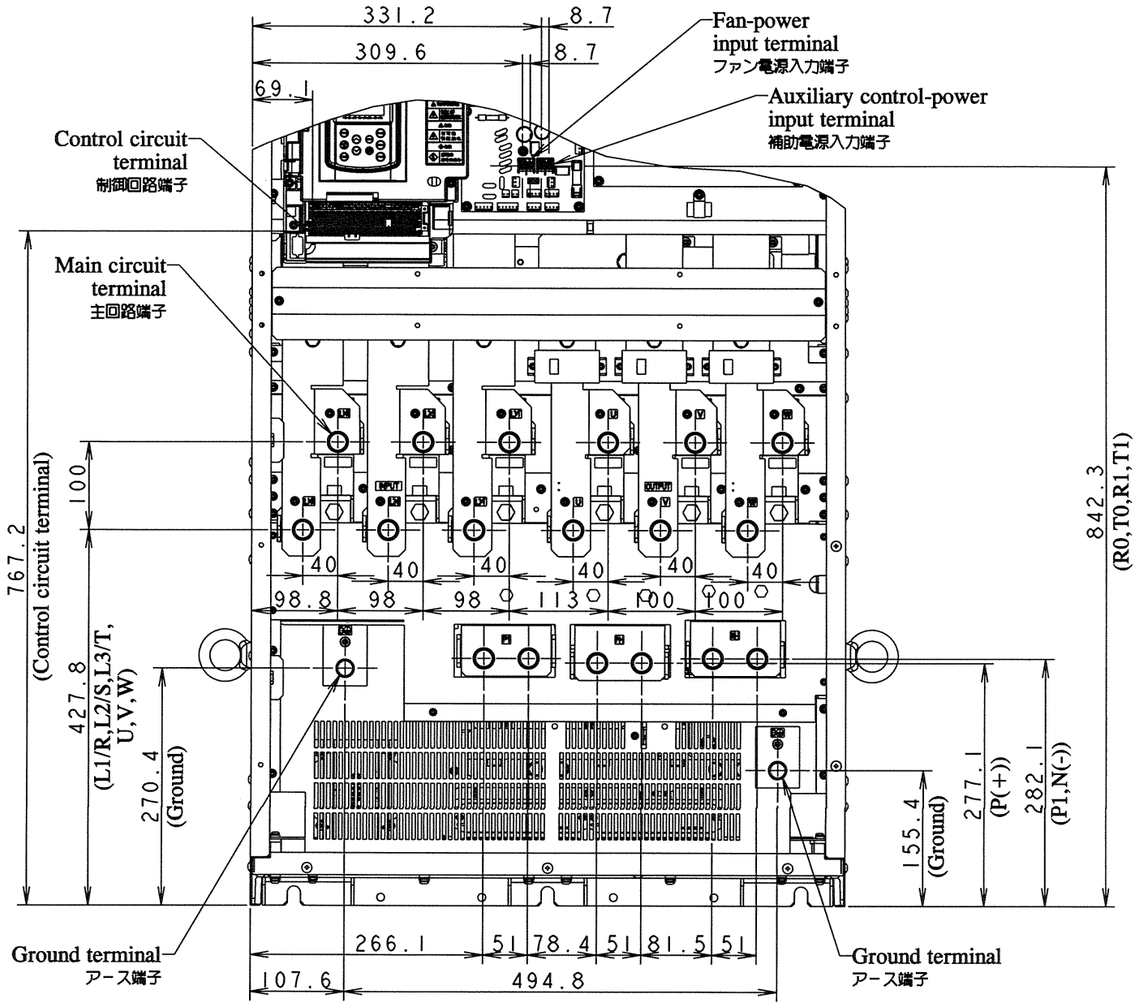

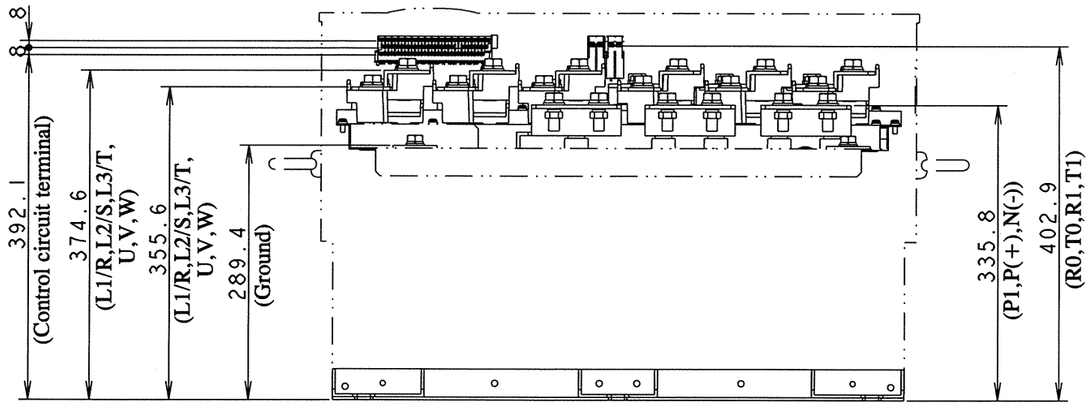

Terminal location (SCL 1:7)
端子配置

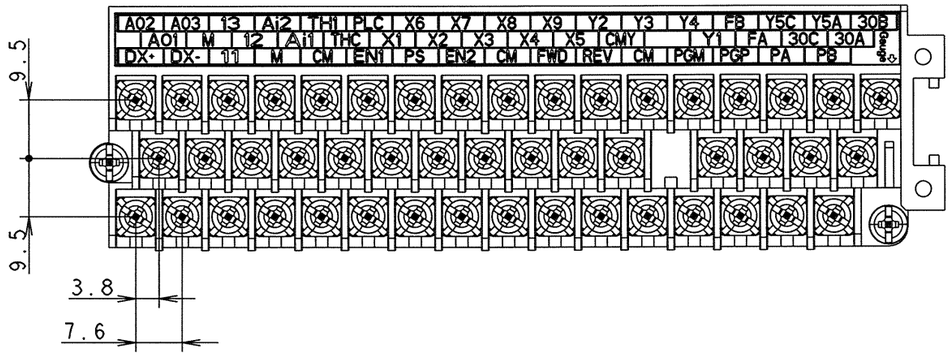

Control circuit terminal (SCL 1:1)
制御回路端子詳細

DIMENSIONS IN mm

Connection Detail 端子詳細				
Terminal No. 端子記号			Size ネジサイズ	Tightening torque 締付トルク
Source(Input)	電源入力	L1/R,L2/S,L3/T	M12	48N・m
Output	出力	U,V,W		
DC link reactor	DCリアクトル	P1,P(+)		
Braking unit DC power supply	制動ユニット 直流電源入力	P(+),N(-)		
Ground	アース	G⏚	M10	27N・m
Auxiliary control powerinput	補助電源入力	R0,T0	M3.5	1.2N・m
Fan Power Input	ファン電源入力	R1,T1		
Control circuit terminal	制御回路端子		M3	0.7N・m

REVISIONS		DATE	NAME	APPROVED
	DRAWN	2010-11-29	NK/M.TAKANO	
	CHECKED	2010-11-29	T.KIUCHI	
	Fuji Electric Co.,Ltd.		REF.	

TITLE: External Dimensions
外形図
FRN315VG1S-4#

DWG. CODE:
DWG.NO.: SA495762(2/2) a